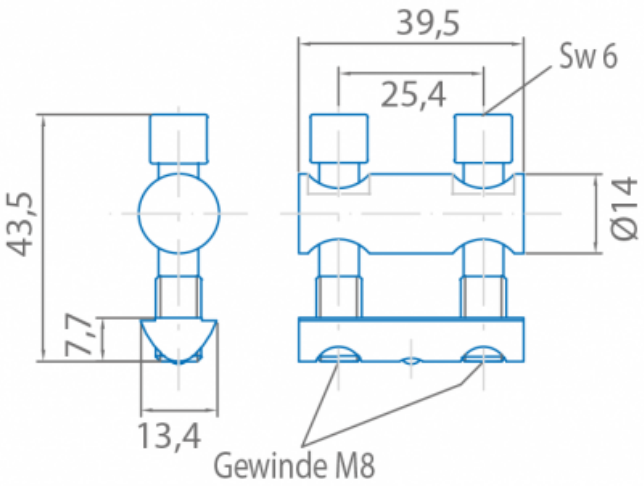

Bolzenverbinder 8 40 Satz, verzinkt

Bestellnummer: BV8-40-SZ

Bolzenverbinder 40, St, verzinkt
2 Zylinderschrauben M8x35, St, verzinkt
Nutenstein 8 St 2xM8-39,5 Steg, St, verzinkt
M = 25,0 Nm
m = 79,0 g

Kraftschlüssige, rechtwinkelige Verbindung mit der Möglichkeit, die Profilstreben nachträglich zu verstellen. Geeignet zum Einbau von Profilen in bestehende Konstruktionen. Der Verbinder kann mittels einer Bohrbearbeitung D = 14,0 mm einfach montiert werden. Das Bohrungsabstandsmaß beträgt 21,5 mm.