DATENBLATT

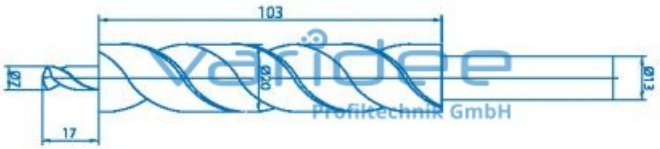

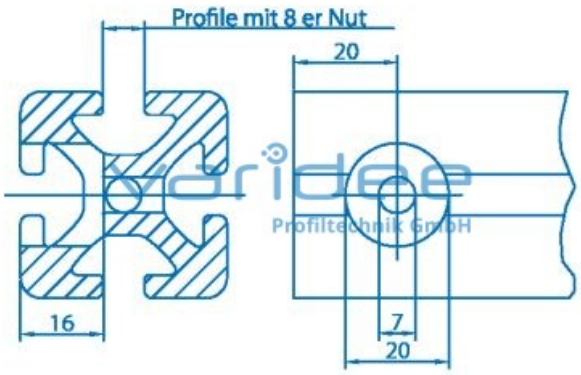

Stufenbohrer Universalverbinder 8, D13

Bestellnummer: SB-8-D13

Schaft Ø: 13.0 mm
Material: Hochleistungs-Schnellstahl
Oberfläche: nitriert
m = 240.0 g

Werkzeug für die Profilbearbeitung zur Erstellung von Verbindungsbohrungen.

Industriestraße 31
91171 Greding

www.varidee.de
info@varidee.de

Telefon: +49 84 63 603 63-0
Fax: +49 84 63 603 63-11