# DATENBLATT

Varidee
Profiltechnik GmbH



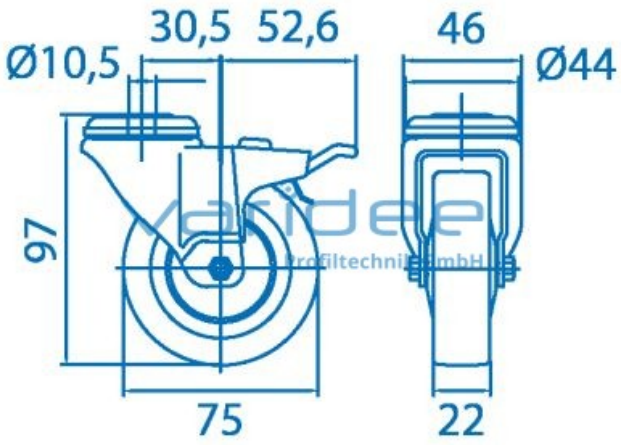


## Lenkrolle D75, Doppelfeststeller, schwarz

Bestellnummer: LR-D75-DFS

Bereifung TPE, 90 Sh A, anthrazit
Tragfähigkeit: 60 kg/Rolle
Material: Stahlblechgehäuse
Oberfläche: pulverbeschichtet
Farbe: tiefschwarz RAL 9005
m = 333.0 g

Lenkrollen eignen sich zum Einsatz an Gestellen, Tischen und Transportwagen. Sie zeichnen sich durch gutes Abrollverhalten und eine hohe Belastbarkeit aus. Der Laufbelag aus TPE ist beständig gegen die meisten Umwelteinflüsse. Zur einfacheren Montage werden zusätzlich bestellbare Fußplatten in verschiedenen Größen angeboten.

Industriestraße 31
91171 Greding

**www.varidee.de**
**info@varidee.de**

Telefon: +49 84 63 603 63-0
Fax: +49 84 63 603 63-11

Varidee
Profiltechnik GmbH