DATENBLATT

Varidee
Profiltechnik GmbH

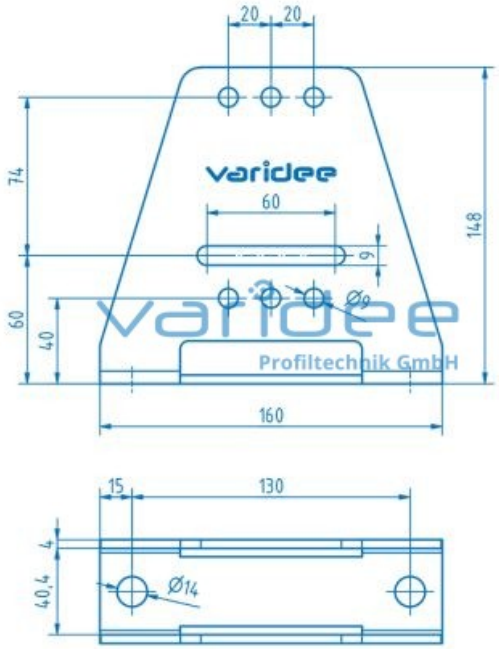

Stellfußsatz 8 St 148x160, verzinkt

Bestellnummer: SF-8-SZ

Besteht aus:
Stellfuß 8 St 148x160
8 Scheiben 8,4x16x1,6 DIN 125, Form A
8 Halbrundschrauben M8x16
8 Nutensteine 8 St M8
Material: St
Oberfläche: verzinkt
m = 1.2 kg

Der **Stellfuß 8 St 148x160** ist ein hochwertiges Befestigungselement zur stabilen Bodenverankerung von Ständerprofilen, speziell für den Einsatz in Schutz- und Trennwandsystemen. Die Konstruktion des Stellfußes ist auf freistehende Pfosten mit den Profilquerschnitten der Baureihe 8 40x40 mm und 80x40 mm ausgelegt.

Technische Merkmale:

- **Maße der Grundplatte:** 160 mm x 50 mm
-

Industriestraße 31
91171 Greding

www.varidee.de
info@varidee.de

Telefon: +49 84 63 603 63-0
Fax: +49 84 63 603 63-11

Varidee
Profiltechnik GmbH

Bauhöhe: 148 mm
- **Kompatible Profile der Baureihe 8:** 40x40 mm, 80x40 mm

Verstellmöglichkeiten:

- **Neigungsverstellung:** ±5°, erlaubt eine flexible Anpassung an unebene Untergründe
- **Höhenverstellung:** +20 mm, durch Einsatz einer Sechskantschraube in ein Kernloch des Stehers

Montage am Boden:

- Aufnahme von **bis zu zwei Bodenbefestigungssätzen** (separat zu bestellen)
- Maximale Befestigungsgröße: M12, empfohlen wird der Bodenbefestigungssatz M12x145, verzinkt

Vorteile:

- **Hohe Stabilität** durch massive Ausführung und großflächige Bodenanbindung
- **Platzsparendes Design**, optimiert die Stellfläche
- **Flexible Ausrichtung** durch justierbare Neigung und Höhe
- **Einfache Montage** dank integrierter Anpassungsfunktionen und standardisierter Befestigung