DATENBLATT

Varidee Profiltechnik GmbH

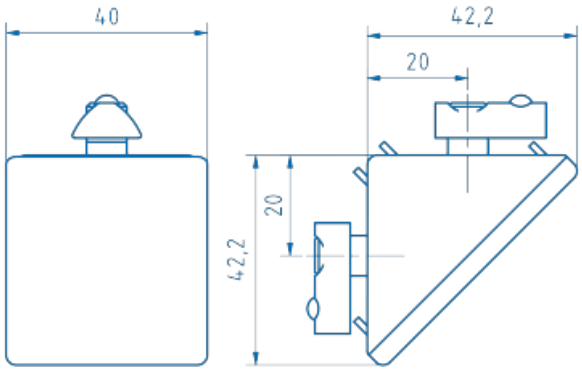

Winkel 8 40x40 Zn Satz, schwarz

Bestellnummer: W8-40x40-ZN-S-SZ

Winkel 8 40x40 Zn
Winkelabdeckkappe 8 40x40, schwarz
2 Halbrundschrauben ISO 7380-M8x16, St, verzinkt
2 Scheiben 13,5x9x1, St, verzinkt
2 Nutensteine 8 St M8, verzinkt
m = 148,0 g

Der Winkel 8 40x40 Zn, schwarz ermöglicht eine kraftschlüssige und bearbeitungslose Verbindung. Der Winkel Zn kann als zusätzliche Verstärkung von Verbindungen und als Befestigungselement für verschiedene Anbauteile eingesetzt werden. Der Winkel hat integrierte Verdrehsicherungen zur Nutfixierung, die bei Bedarf entfernt werden können. Die Variante in der Farbe schwarz ist optisch angepasst an schwarz eloxierte Profile. Darüber hinaus reduziert der matt schwarze Lack Reflektionen, insbesondere beim Einsatz von Kamerasystemen. Im Lieferumfang ist der Montagesatz inklusive einer Winkelabdeckkappe, schwarz enthalten.

Industriestraße 31
91171 Greding

www.varidee.de
info@varidee.de

Telefon: +49 84 63 603 63-0
Fax: +49 84 63 603 63-11

Varidee Profiltechnik GmbH