DATENBLATT

Varidee Profiltechnik GmbH

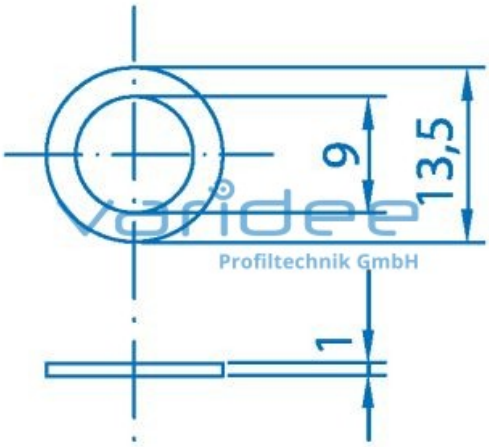

Scheibe 13,5x9x1, verzinkt

Bestellnummer: BS13,5x9x1

Material: St
Oberfläche: verzinkt
m = 75.0 g/100

Passscheibe M8, verzinkt zum Einsatz in sämtlichen Winkeln 8 Zn.

Industriestraße 31
91171 Greding

www.varidee.de
info@varidee.de

Telefon: +49 84 63 603 63-0
Fax: +49 84 63 603 63-11

Varidee Profiltechnik GmbH